一、概述

TX3309 无线声光指示器（以下简称指示器），是一种安装在现场的声光报警设备。指示器启动后发出强烈的声光报警信号，以达到提醒现场人员注意的目的。内置集成无线组件，稳定可靠，可与家用火灾报警控制器或 433M 系列网关（以下统称控制器）组网。本产品适用于家庭、宾馆、公寓等场所。

二、特点

1、可上传电池欠压、底座脱落等故障功能
2、采用 430M/470M 无线通讯技术，无需进行布线
3、内置唯一 ID，可与家用火灾报警控制器或 433M 系列网关组网
4、PCB 板全密封防护工艺

三、技术参数

✧ 工作电压：DC3V （2 节 1.5V FR14505/AA 电池）
✧ 工作电流：
　　监视电流：< 30uA
　　报警电流：< 8mA
✧ 通讯方式：无线通讯
✧ 发射功率：< 20dBm
✧ 最大通讯距离：空旷 300m
✧ 频段：433MHz
✧ 报警声压级：声音由小到大，稳定后正前方 3 米处 75dB～100dB（A 计权）
✧ 报警器的状态指示：
　　正常监视状态：周期性与组网控制器通讯，由控制器显示状态
　　故障状态：上报给组网控制器，由控制器显示其故障状态
　　报警状态：LED 灯周期性闪亮；蜂鸣器发出报警声
✧ 使用环境：温度-10℃～+55℃ ，相对湿度≤95%RH，不凝露
✧ 颜色：红色
✧ 重量：约 145g（带电池）
✧ 外形尺寸：直径：100.3mm　高：34.0mm(含底座)
✧ 执行标准：Q/THA 14-2018 无线声光指示器企业标准通用要求

四、结构特征与工作原理

4.1、指示器外形尺寸示意图，如图 1 所示（单位：㎜）

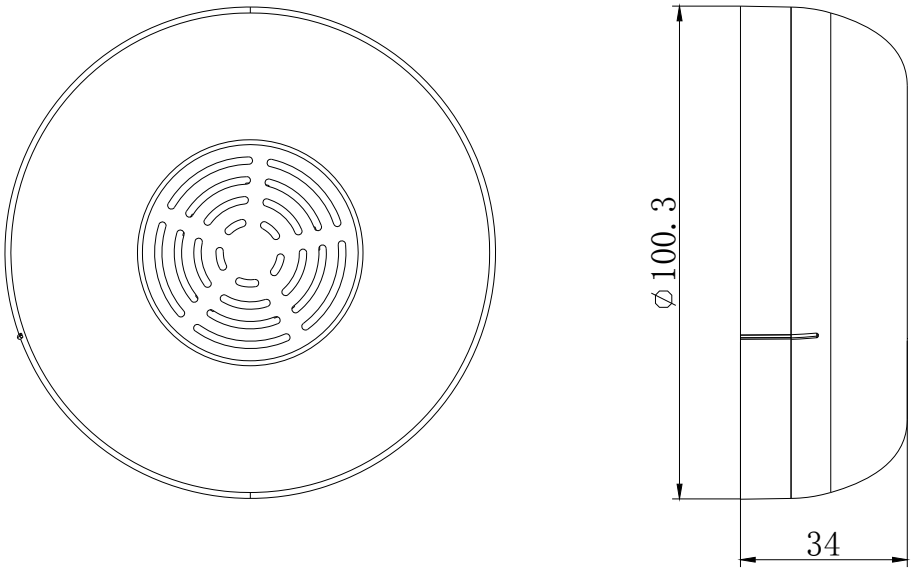

图 1：指示器外形示意图

4.2、指示器底座尺寸示意图，如图 2 所示（单位：mm）

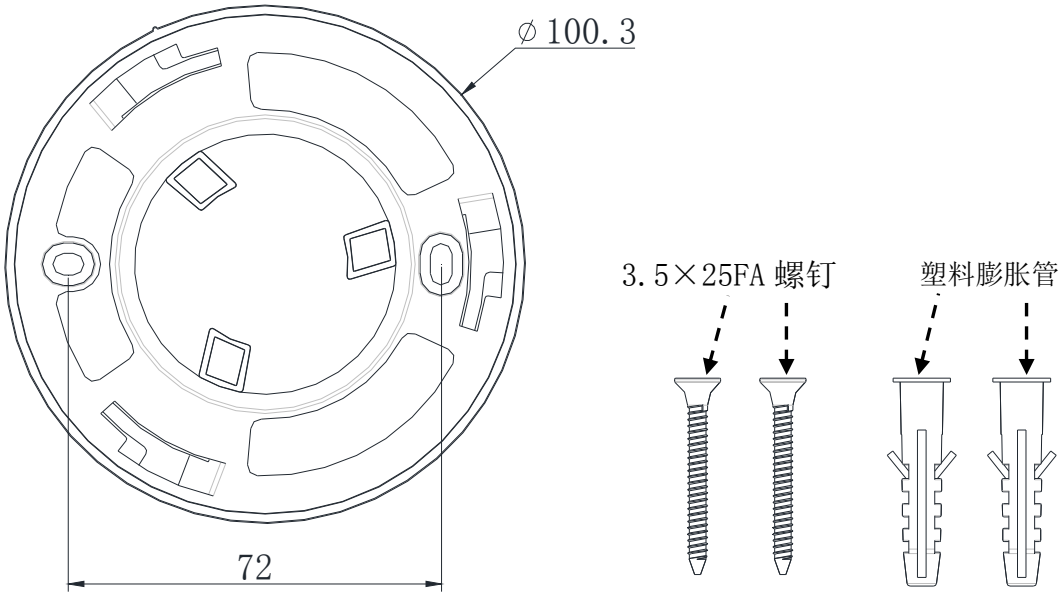

图 2：指示器底座及固定配件

4.3、工作原理

本产品主要采用谐振原理实现声光警报。当已组网控制器发来联动信号，被无线模块接收到后，启动声音和光驱动电路发出警报声光信息，以达到提醒现场人员注意的目的。

五、安装说明

5.1、指示器安装示意图如图 3 所示，按图 3 所示，用塑料膨胀管和 3.5×25FA 螺钉将指示器底座固定在屋顶上，安装孔距如图 2 所示。

5.2、将 2 节 AA 电池推入指示器电池槽内，然后发送联动命令给指示器，指示器应能发出声光信息。如不正常，则应检查电池是否正确安装或电压过低。

5.3、指示器测试好后，将指示器扣在底座上，顺时针旋紧到位。

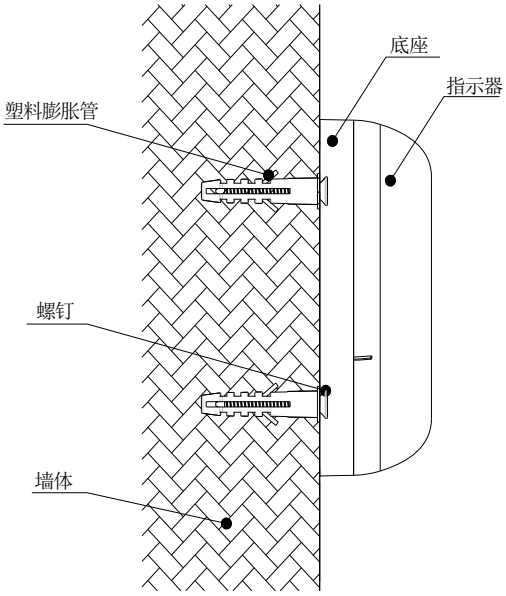

图 3 指示器安装示意图

六、 使用和操作

组网注册操作：与控制器组网需有以下两种方式：

6.1、手机 APP 扫码注册：

6.1.1、控制器进入注册状态后，将注册请求命令下发给指示器，指示器接收到后闪亮一下，进入注册状态，然后使用手机 APP 扫描控制器二维码添加控制器。

6.1.2、手机扫描需要注册指示器的二维码（此设备没有注册过别的控制器），指示器注册信息处于下发状态。

6.1.3、手机 APP 会自动完成指示器的注册，注册完成后指示器闪亮一下。

6.1.4、指示器注册完成后，控制器退出注册状态，完成指示器的注册（指示器闪亮一下）。

6.2、手动注册进行如下操作：

6.2.1、操作控制器设置为联动型；

6.2.2、操作控制器进入注册界面；

6.2.3、需组网的指示器短按防脱落/注册按钮（150ms-400ms），松开按键，指示器进入注册状态。注册成功后，控制器注册界面显示新增的注册信息同时指示器指示灯会闪亮一下。

七、注意事项

1、指示器与控制器的无线信号传输受外部环境影响，如：墙壁的阻挡与吸收、其他无线信号

的干扰等；

2、定期对指示器进行联动报警功能测试；

3、正常环境下，电池使用寿命可达到三年，但高温、高湿、电磁干扰大等恶劣环境将缩短使用时间，当组网控制器上显示指示器电池故障时，请及时更换新电池。

八、电池安全注意事项

1、本产品使用的电池为非充电电池，严禁对电池充电、短路；

2、严禁对电池过放电、挤压、焚烧；

3、严禁使用带有严重伤痕或变形的电池；

4、严禁在允许的温度范围之外使用或加热电池；

5、严禁用户自行拆卸电池；

6、严禁直接在电池表面焊接；

7、更换电池时，请使用原厂专用电池或与其相同规格的电池，否则可能导致电池起火、爆炸！

九、常见故障与排除

问题	处理方法
短按防脱落/注册按钮无反应	检查电池是否安装正确
组网控制器显示指示器电池故障	需更换电池

十、请联系我们

感谢您选用 TX3309 无线声光指示器，请和我们保持密切联系，我们将竭诚为您提供及时、优质的服务!

深圳市泰和安科技有限公司
TANDA TECHNOLOGY CO., LTD.

地址：深圳市光明区公明街道楼村凤新路新健兴科技工业园A1栋3楼东、4楼
电话：0755-33699550
传真：0755-33699815
网址：www.tandatech.com
全国统一服务热线 400-678-1993